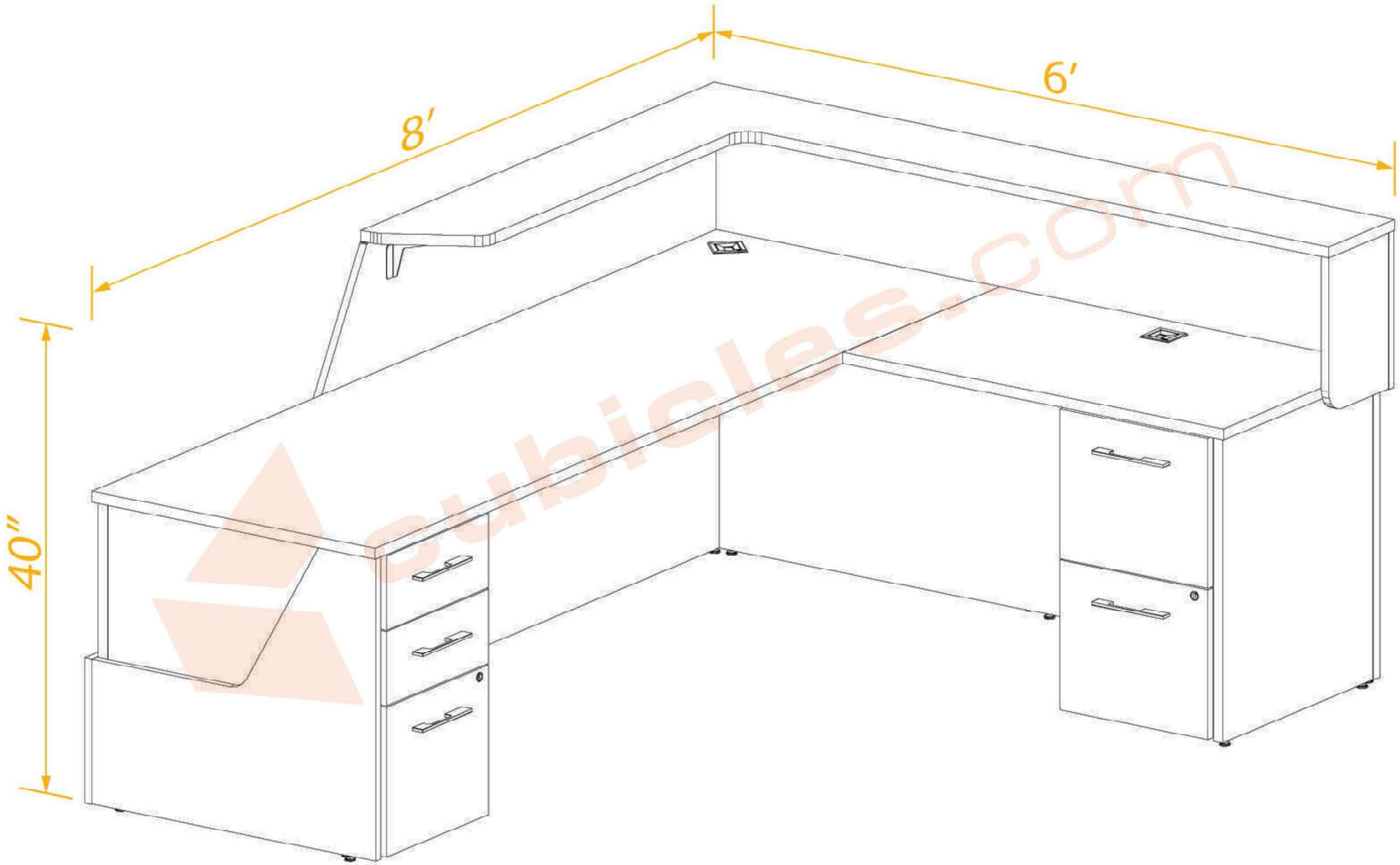
8′
6′
40″

cubicles.com